Montageanleitung Pfosten mit Bodenplatten

Diese Montageanleitung gilt nur für Pfosten mit Bodenplatten. Bitte lesen Sie diese Anleitung sorgfältig durch, bevor Sie mit dem Aufbau der Pfosten beginnen.

Erfahrungen mit der selbstständigen Montage einzelner Bauteile

Für die Montage unseres Produktes, empfehlen wir mindestens folgende Kenntnisse und Voraussetzungen einzuhalten:

- Sinnvoll, bzw. nötig = mindestens 2 Personen zum Aufbau
- Der sichere Umgang mit Werkzeugen und/oder Maschinen
- Kenntnisse zum Arbeitsschutz und zur Betriebssicherheit, sowie das Ergreifen von vorbeugenden Maßnahmen gegen Unfallgefahren
- Erfahrungen beim Transport und dem Umgang mit Werkzeugen und/oder schweren, sperrigen Bauteilen.

Sind die oben aufgeführten Qualifikationen nicht gegeben, ist es sicherer einen Fachmann zu Rate zu ziehen. Beauftragen Sie dafür einen fachkundigen Aufbaubetrieb.

Zusätzliche Sicherheitshinweise

Allgemeine vorbeugende Maßnahmen der Arbeitssicherheit. Wir sind sicher Sie schätzen die nötigen Vorsichtsmaßnahmen, je nach Produkt und Bedarf selbst richtig ein:

- Montage schwerer Bauteile nur auf ausreichend tragfähigem Untergrund und entsprechend der Montageanleitung vornehmen!
- Das Tragen von Sicherheitsschuhen und Schutzhandschuhen!
- Das Tragen von Schutzbrillen und Gehörschutz!
- Vorsicht bei spitzen und scharfkantigen Metallteilen!
- Gefahren vorher beurteilen und Schutzmaßnahmen ergreifen.

Sie benötigen für die Montage unseres Produktes eventuell auch Montagehilfen wie Werkzeuge und/oder Maschinen zur Umsetzung. Diese sind nicht im Lieferumfang enthalten.

Bild Nr.: 01–02 Drahtwaren Driller GmbH

Drahtwaren Driller GmbH

Robert-Bunsen-Straße 7d
Industriegebiet Nord
D - 79108 Freiburg im Breisgau

T +49 (0) 761-15 14 76 - 0
F +49 (0) 761-15 14 76 - 299

E verkauf@draht-driller.de

Öffnungszeiten:

MO - FR: 8:00 - 12:00 Uhr
13:00 - 17:00 Uhr
SA: 8:00 - 12:00 Uhr

Für Nachrichten, außerhalb unserer Öffnungszeiten, steht Ihnen unser Anrufbeantworter zur Verfügung.

www.draht-driller.de

driller

Step by Step erklärt!

Pfosten-mit-Bodenplatten Montageanleitung

driller
www.draht-driller.de

1. Step: Zubehör und Werkzeug — Bodenplatten, lose

Achtung: Bitte überprüfen Sie die gelieferten Waren vor der Montage auf Vollständigkeit!

Eckpfosten

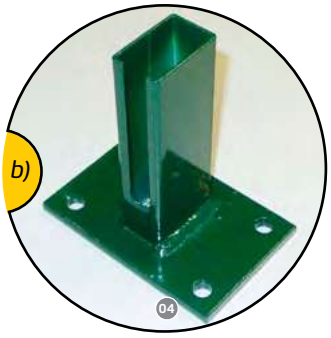

Rohr einseitig geschlitzt

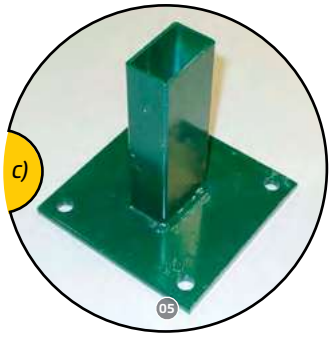

Rohr mit quadratischer Platte

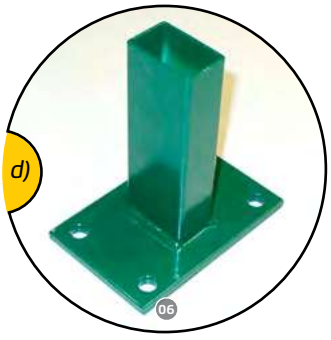

Rohr mit rechteckiger Platte

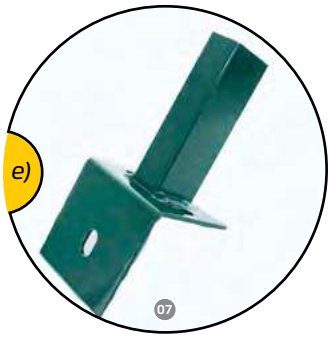

Rohr auf L-Steinen

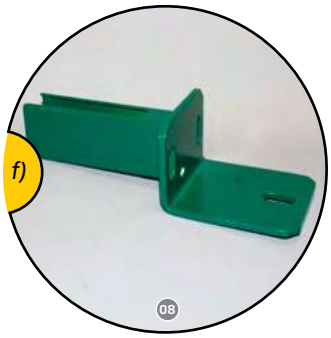

Rohr auf L-Steinen beidseitig geschlitzt

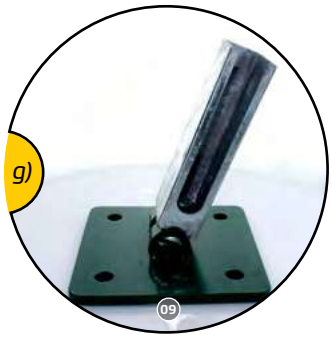

Rohr FLEXI beidseitig geschlitzt

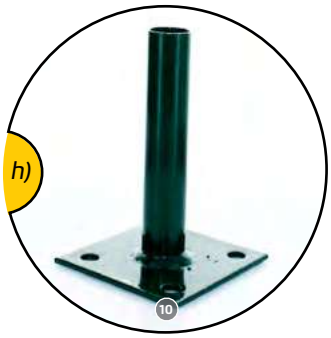

Rundrohr, lang

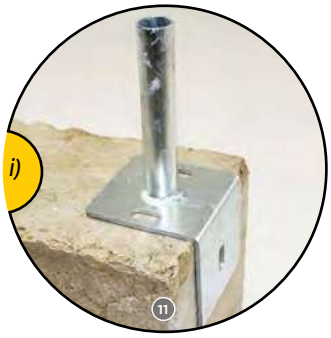

Rundrohr, auf L-Steinen

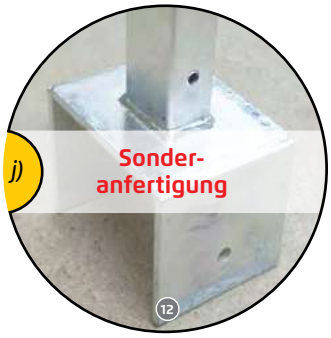

U-Form für Profilrohr

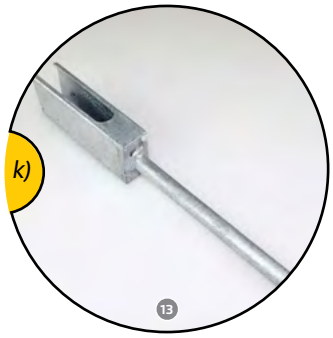

Pfostenadapter mit Schlitz

tipp

Sondermaße auf Anfrage möglich!

Zubehörteile				
a)	*Eckpfosten 60x60 mm; Platte 120x120x6 mm*	g)	*Rohr FLEXI, beidseitig geschlitzt; Platte 150x100mm oder 150x150mm*	
b)	*Rohr 60x40 mm einseitig geschlitzt; Platte 150x100x6 mm*	h)	*Rundrohr lang in Ø 34mm und 42mm; Platte 10x10mm*	
c)	*Rohr 60x40 mm; Platte 150x150x8 mm*	i)	*Rundrohr auf L-Steinen in Ø 34, 42, und 48mm*	
d)	*Rohr 60x40 mm; Platte 150x100x6,5 mm*	j)	*U-Form für Profilrohr*	Sonderanfertigung
e)	*Rohr auf L-Steinen 60x40mm; Platte 100x120x100mm*	k)	*Pfostenadapter mit Schlitz*	
f)	*Rohr auf L-Steinen 60x40mm beidseitig geschlitzt; Platte 100x80x100mm*			

Bild Nr.: 03–13 Drahtwaren Driller GmbH

Pfosten-mit-Bodenplatten Montageanleitung

Step by Step erklärt!

driller
www.draht-driller.de

2. Step: Zubehör und Werkzeug | Pfosten mit Bodenplatten

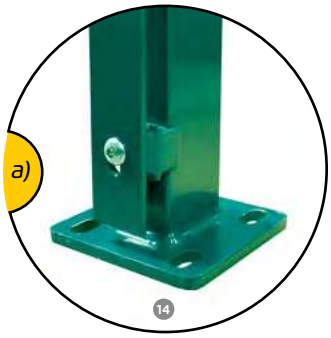

Pfosten HS mit Bodenplatte

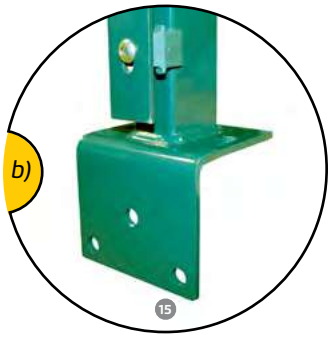

Pfosten HS mit L-Winkelbodenplatte

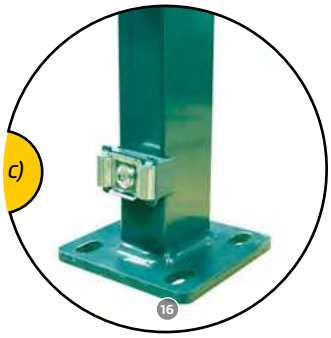

Pfosten MS mit Bodenplatte

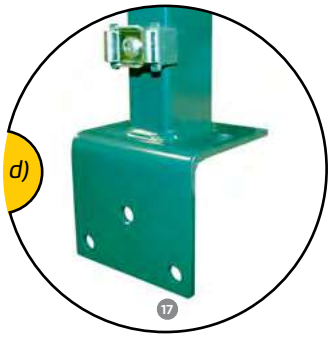

Pfosten MS mit L-Winkelbodenplatte

Pfosten Pallas mit Bodenplatte

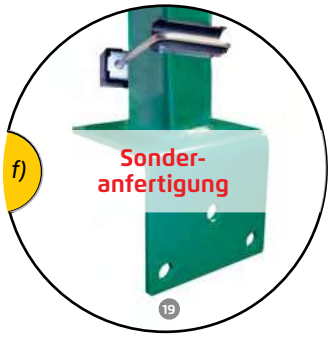

Pfosten Pallas mit L-Winkelbodenplatte

Hinweis: Die Pfosten können individuell, nach Bedarf, von beiden Seiten der Mauer montiert werden

Zubehörteile				
a)	*Pfosten HS mit Bodenplatte*	d)	*Pfosten MS mit L-Winkelbodenplatte*	
b)	*Pfosten HS mit L-Winkelbodenplatte*	e)	*Pfosten Pallas mit Bodenplatte*	Sonderanfertigung
c)	*Pfosten MS mit Bodenplatte*	f)	*Pfosten Pallas mit L-Winkelbodenplatte*	Sonderanfertigung

Bild Nr.: 14–20 Drahtwaren Driller GmbH

3. Step: Zubehör und Werkzeug — Sonstiges

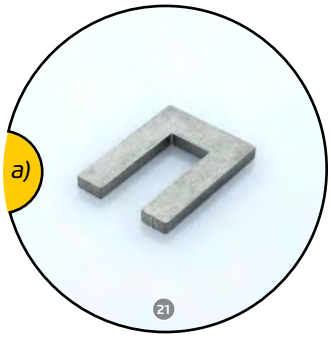

Distanzplatte Bodenplatte

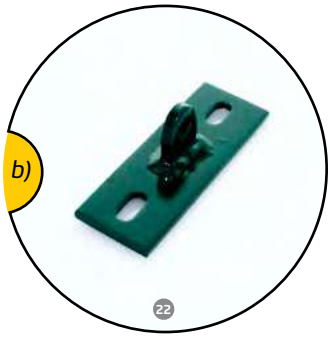

Bodenplatte für Streben 40x115x4,0mm

Bodenplatte für Streben SET

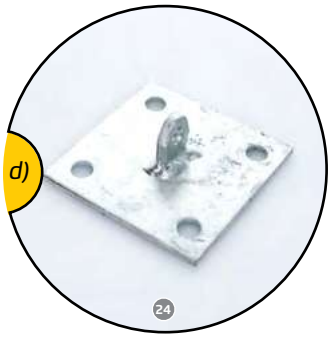

Bodenplatte für Streben 100x100x4,0mm

2- Komponenten Hilti-Kleber

Zinkspray und/oder Farbspray

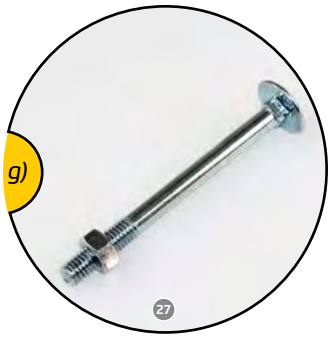

Befestigungsschraube

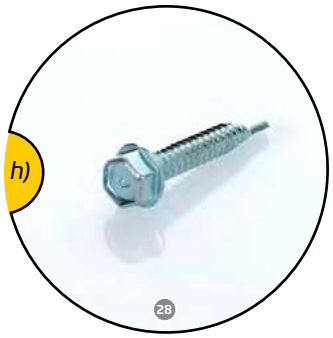

Selbstschneidende Schraube

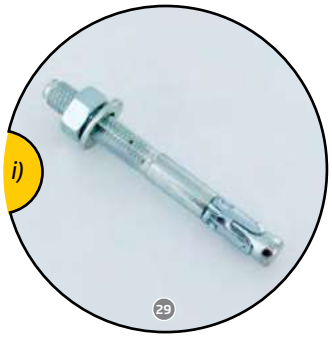

Dübel-Fix-Anker

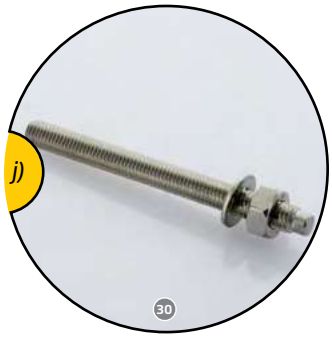

Ankerstange

Zubehörteile						Werkzeug für die Montage:		
a)	*Distanzplatte Bodenplatte*		f)	*Zinkspray und/oder Farbspray*		1.	*Gummihammer/Hammer*	
b)	*Bodenplatte für Streben, 40x115x4,0mm*		g)	*Befestigungsschraube*		2.	*Bohrmaschine*	
c)	*Bodenplatte für Streben, SET*		h)	*Selbstschneidende Schraube*	(Optional)	3.	*Ringmaulschlüssel*	
d)	*Bodenplatte für Streben, 100x100x4,0mm*		i)	*Dübel-Fix-Anker*		4.	*Eisensäge/oder Flex*	
e)	*Hilti-Kleber*	(Optional)	j)	*Ankerstange*		5.	*Kartuschenpresse für Hilti Kleber*	
						6.	*Akkuschrauber*	(Optional)

Bild Nr.: 21–31 Drahtwaren Driller GmbH

4. Step: Betonfundament vorbereiten

4.1 Fundament säubern

Das Fundament, auf welchem der Zaun errichtet werden soll, muss zuerst von kleinen Staubpartikeln und Erde gereinigt werden. Dazu reicht es, mit einem Besen die Oberfläche gründlich abzufegen. Die Fläche unter den Bodenplatten sollte möglichst glatt und frei von Unebenheiten sein. **(Abb. 1)**

4.2 Bohrlöcher anzeichnen

Um den Standplatz der Pfosten anzuzeichnen können Sie die Löcher der Bodenplatten als Schablonen verwenden. Dabei wird mit einem dicken Permanentmarker durch die Löcher in der Bodenplatte, direkt auf das Fundament gezeichnet. Messen Sie den genauen Standort aus und positionieren Sie die Bodenplatte dann rechtwinklig zum Rand auf dem Fundament. **(Abb. 2)**

4.3 Vorbohren

Auf Mauern oder einem schmalen Streifenfundament darf nicht zu nah am Rand gebohrt werden, da der Beton könnte durch den Druck des Bohrers sonst nach außen abplatzen könnte. Auch auf Betonplatten immer genügend Abstand zum Rand halten, um Löcher für die Bodenplatten zu bohren. Bohren Sie die Löcher nur in der benötigten Tiefe der Schrauben. **(Abb. 3)**

Nicht zu nah am Rand bohren, damit der Beton nicht abplatzen kann!

Abb. 1
Fundament reinigen!

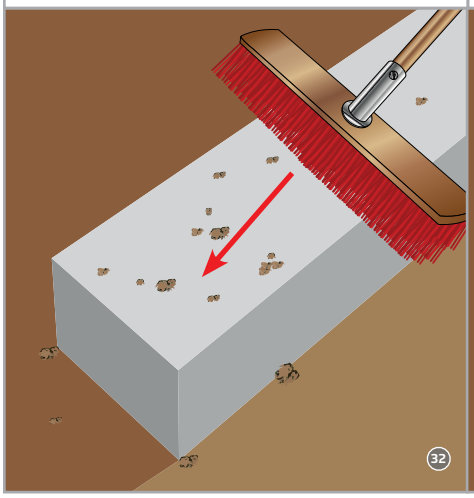

Abb. 2
Löcher vorbohren und Dübel einstecken!

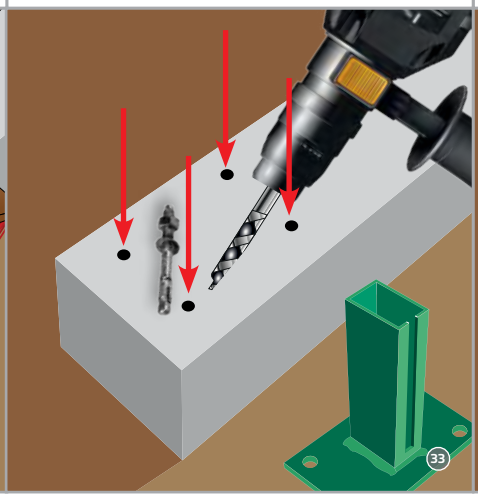

Abb. 3
Bodenplatte verschrauben!

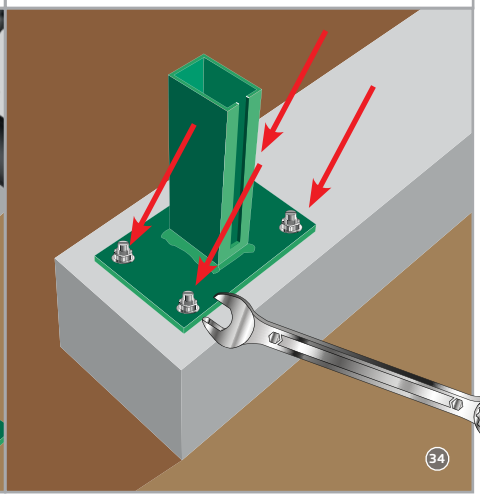

Bild Nr.: 32–34 Drahtwaren Driller GmbH

Wichtig: Die Bohrlöcher durch Ausblasen oder Aussaugen reinigen! Mit Druckluft oder Staubsauger.

4.4 Bohrlöcher reinigen

Es ist wichtig die Bohrlöcher von Staub und Betonresten zu reinigen. Sollten sich noch Materialreste darin befinden, ist es möglich das der benutzte Kleber nicht hält oder die Dübel nicht hineinpassen. Am besten arbeiten Sie dabei mit Druckluft um auch kleine Schmutzpartikel vollständig zu entfernen. Auch wenn Sie mit Dübeln oder mit Schlagankern arbeiten, könnte sich der Schmutz im Bohrloch sonst verkanten und ein sauberes Verankern verhindern.

5. Step: Die Verankerung der Bodenplatten

5.1 Kleben oder einschlagen, je nach Bedarf

Die Bodenplatten werden mit Ankerstangen zum Kleben oder Einschlagen (mit Dübeln) auf Fundamenten oder Mauern befestigt. Ist der Untergrund zu schmal und das Abplatzen des Betons möglich, ist es besser, man arbeitet mit professionellen Klebeankern. Das Gewicht der Zaunanlage muss auf sicherem Grund stehen.

5.2 Spannungsfreies Verkleben mit Klebeankern (kein Abplatzen möglich)

Bestehend aus einem 2-Komponenten Kleber Injektionsmörtel + Pistole. Die Montage dauert länger als mit einem Schlaganker. (bis zu einer Stunde, je nach Temperatur). **(Abb. 5 + 6)**

Hinweis: Klebeanker und Schlaganker lassen sich nach der Montage nicht mehr entfernen!

5.3 Schlaganker

Einfache und schnelle Montage durch Einschlagen und Festziehen der Ankerstange. Beim Einschlagen der Anker muss auf die empfohlenen Abstände zum Fundamentrand geachtet werden, um ein Abplatzen des Betons zu vermeiden. **(Abb. 4)**

Abb. 4
Dübel-Fix-Anker zum Einschlagen

Abb. 5
Ankerstange zum Einkleben!

Abb. 6
Hilti Kleber für Ankerstangen in Beton

Bild Nr.: 35–37 Drahtwaren Driller GmbH, Bild Nr.: 62 HiltiW

5.4 Befestigungsschrauben mit Dübeln montieren

Stecken Sie nach dem Bohren die passenden Dübel in die Bohrlöcher. Die Befestigungsschrauben oder Fixanker werden durch die vorgebohrten Löcher in die Bodenplatten gesteckt und in die Dübel eingeschraubt.

5.4 Kleine Höhenunterschiede ausgleichen

Sollten die Bodenplatten in der Höhe variieren, weil das Fundament nicht gleichmäßig angelegt ist, oder sich kleine Unebenheiten darauf befinden, kann das mit Distanzplatten ausgeglichen werden. Diese werden einfach unter die Bodenplatte geschoben und durch das Anziehen der Befestigungsschrauben am Fundament fixiert.

Hinweis: Höhenunterschiede im Fundament können durch Distanzplatten ausgeglichen werden!

6. Step: Pfosten auf die richtige Länge bringen

6.1 Fachgerechtes abschneiden

Da unsere Pfosten zum Einbetonieren geliefert werden, müssen diese bauseits gekürzt werden. Spannen Sie den Pfosten mit Schraubzwingen auf einen Tisch, auf dem Sie ihn sicher absägen können. Das Fixieren ist sinnvoll, damit er nicht wegrutschen kann. Messen Sie die benötigte Pfostenlänge aus und markieren Sie die Schnittstelle mit einem Marker. Gesägt wird mit einer handelsüblichen Eisensäge oder einer Flex. Die Schnittkante nachträglich abschleifen und vorstehende Metallsplitter entfernen. **(Abb. 7)**

Abb. 7
Pfosten einspannen und anzeichnen!

Abb. 8
Pfosten absägen und entgraten!

Abb. 9
Mit Zinkspray nachbehandeln!

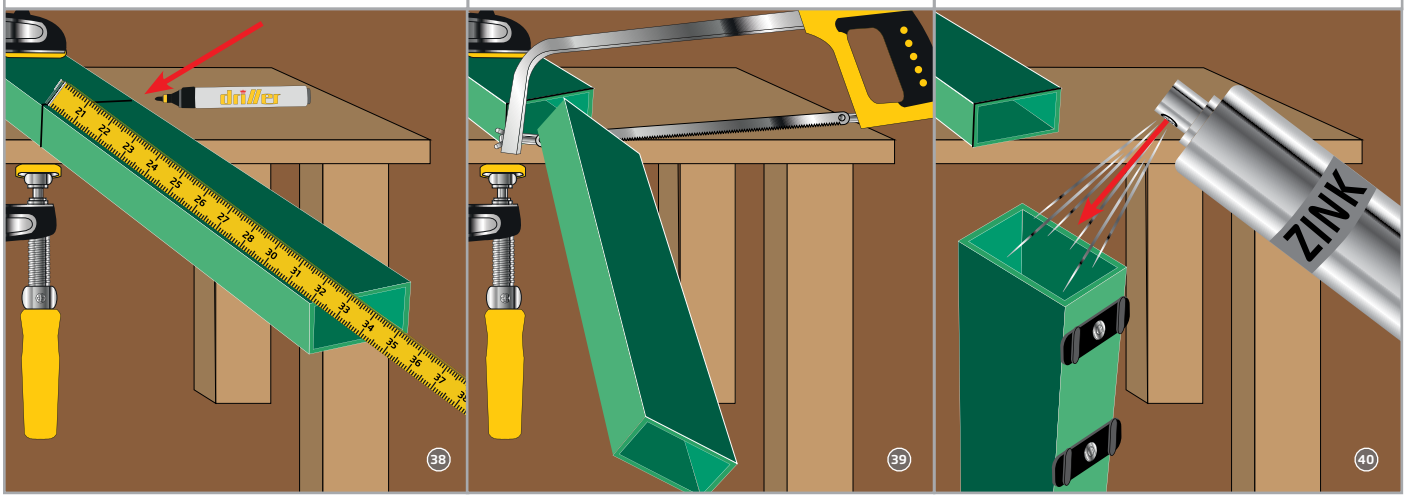

Bild Nr.: 38–41 Drahtwaren Driller GmbH

6.2 Nachbehandeln der Schnittstelle

Bei jedem Schnitt an den Pfosten muss die Schnittstelle mit Zinkspray nachbehandelt werden, um eine spätere Korrosion zu verhindern. Die hochwertige Stückverzinkung unserer Pfosten, sorgt für deren lange Lebensdauer und wird durch diese Nachbehandlung gewährleistet. Nach dem Nachbehandeln mit Zink, wird mit dem RAL Farbton des Pfostens entsprechenden Farbsprays, Farbe aufgetragen. **(Abb. 8 + 9)**

Hinweis: Auf Anfrage liefern wir den Pfosten auch ab Werk mit angeschweißter Bodenplatte!

7. Step: Anbringen der Pfosten

7.1 Pfosten einschlagen

Wenn die Bodenplatten fest mit dem Fundament verankert sind, kann mit dem Aufstecken der Pfosten auf die Platten begonnen werden. Stecken Sie den Pfosten auf die Verlängerung der Bodenplatte.
Nun mit einem Gummihammer vorsichtig auf den Pfosten schlagen und diesen so auf die Endhöhe bringen.
Kontrollieren Sie mit einer Wasserwaage die senkrechte Ausrichtung des Pfostens. **(Abb. 10 + 11)**

Abb. 10
Pfosten auf Bodenplatte aufstecken!

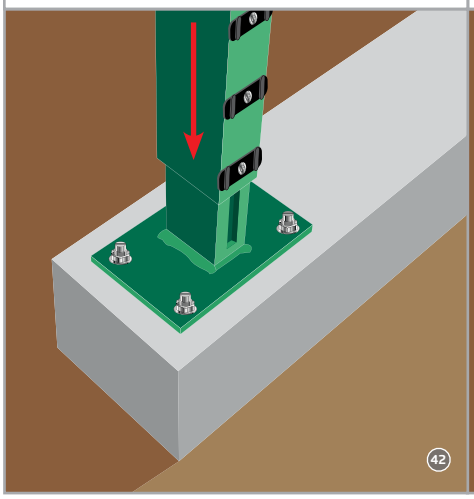

Abb. 11
Vorsichtig klopfen!

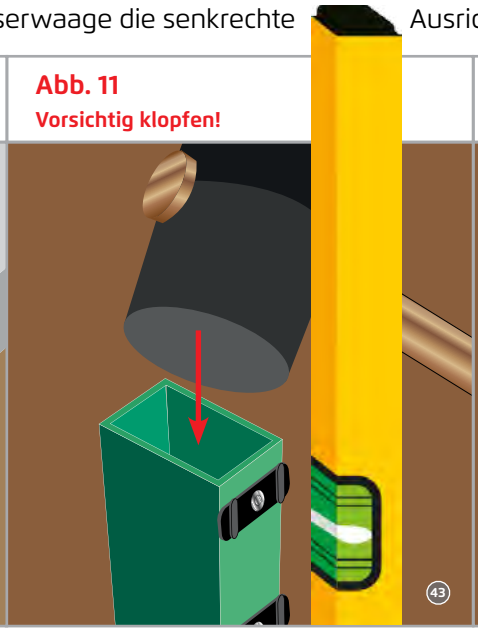

Abb. 12
Selbstschneidende Schraube montieren!

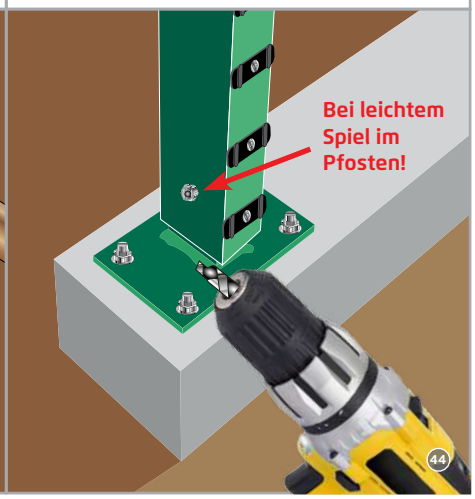

7.2 Pfosten an der Bodenplatte anschrauben

Sollte es zwischen dem Pfosten Ihrer Wahl und der Bodenplatte beim Aufstecken leichtes Spiel geben, kann es erforderlich sein, den Pfosten und die Bodenplatte miteinander zu verschrauben. Dafür verwenden Sie selbstschneidende Schrauben mit einer entsprechenden Dimensionierung. In beide Teile muss dazu erst ein Loch vorgebohrt und dieses wieder mit Zink und gegebenenfalls Farbspray nachbehandelt werden. Anschließend die Teile miteinander verschrauben. **(Abb. 12)**

7.3 Pfosten mit angeschweißter Bodenplatte aufschrauben

Beim Anbringen von Pfosten mit schon angeschweißter Bodenplatte gehen Sie genauso vor wie zuvor beschrieben. Das Einschlagen der Pfosten entfällt dabei. Vorgefertigte Pfosten mit Bodenplatte sind in sich stabil und bewegen sich nicht mehr. Bei Unebenheiten im Fundament kann wieder mit Distanzplatten gearbeitet werden. **(Abb. 12)**

Bild Nr.: 42–45 Drahtwaren Driller GmbH

8. Step: Die Wahl des richtigen Pfostens

8.1 Pfosten auf Winkelbodenplatten

Auf schmalen Mauern empfiehlt es sich mit Winkelbodenplatten zu arbeiten, um die Mauer beim Bohren nicht zu beschädigen. Sie brauchen nur zwei Bohrlöcher von oben und eines von der Seite, um die Stabilität des Zaunes zu gewährleisten. Die Winkelplatte stützt dabei das Gewicht. **(Abb. 13, 14 + 15)**

Abb. 13
Mauer reinigen und vorbohren!

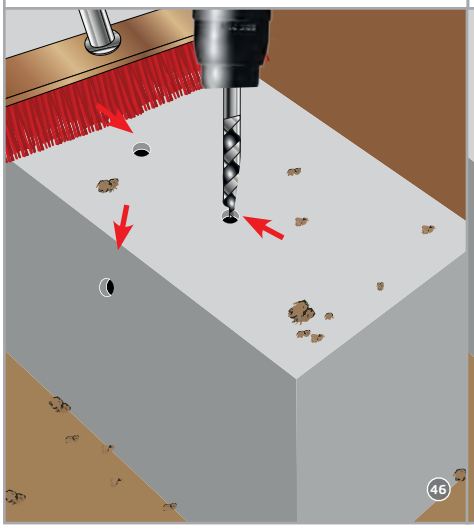

Abb. 14
Winkelpfosten aufsetzen!

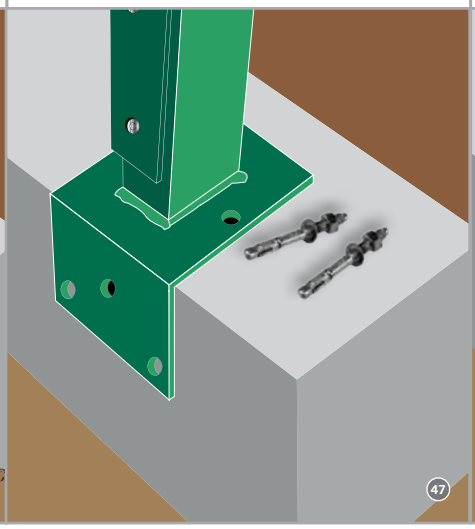

Abb. 15
Pfosten auf Mauer montieren!

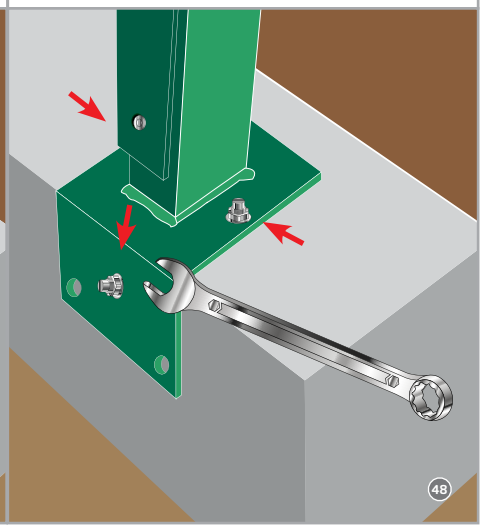

Bild Nr.: 46–49 Drahtwaren Driller GmbH

9. Step: Hilfe beim Ausmessen der Pfostenabstände

9.1 Eine Reihe Doppelstabmattengitter als Schablone

Um die exakten Abstände für die Pfosten auszumessen, empfehlen wir Ihnen unsere hauseigene Schablone, die Sie über uns beziehen können. Sie brauchen diese nur zwischen den Pfosten einzuhängen, um den richtigen Abstand zu markieren und die Löcher für die Bodenplatten vorzuzeichnen. **(Abb. 16)**

Abb. 16
Abstandsschablone in die Pfosten einhängen und Bohrlöcher vorzeichnen!

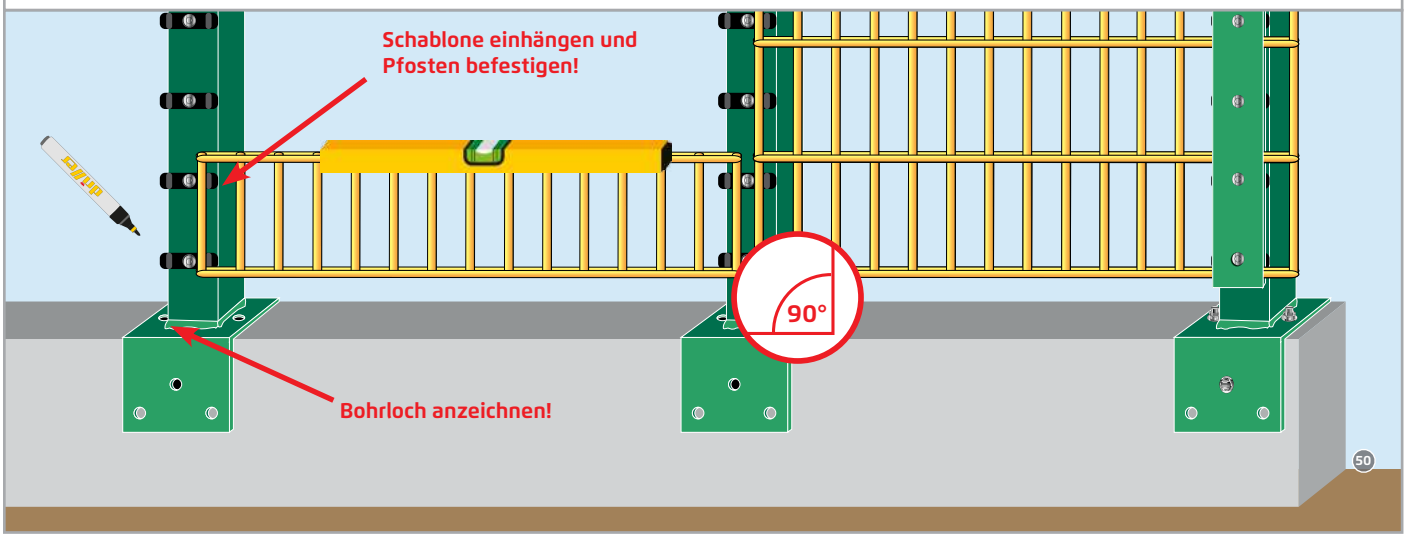

Bild Nr.: 50–51 Drahtwaren Driller GmbH

9.2 Endmontage

Sobald alle Pfosten fest auf das Fundament aufgeschraubt sind, kann mit der Montage der Gittermatten begonnen werden. Durch den Einsatz der Schablone ist der Abstand zwischen den Pfosten nun genau auf die Gittermatten abgestimmt. **(Abb. 16)**

10. Step: Bodenplatten auf schräg verlaufenden Mauern

10.1 Pfosten immer im 90° Winkel aufstellen

Mit Hilfe einer Wasserwaage können Sie die einzelnen Pfosten im 90° Winkel zueinander aufstellen.

Abb. 17
Pfosten aufstecken und Gelenk drehen!

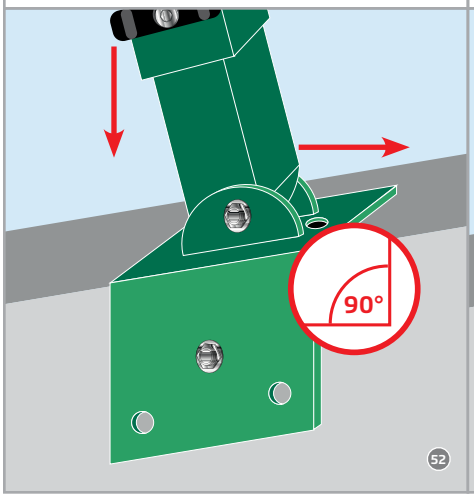

Abb. 18
Winkelplatte und Pfosten anschrauben!

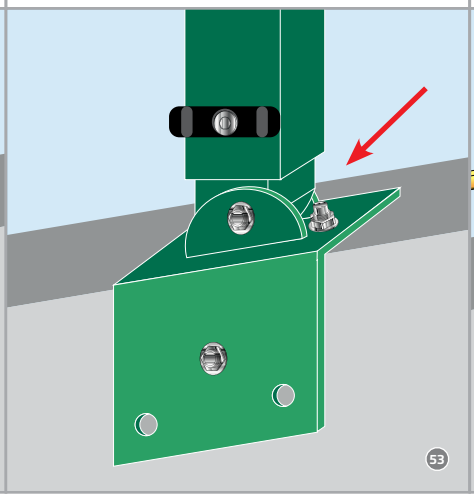

Abb. 19
Gittermatte montieren!

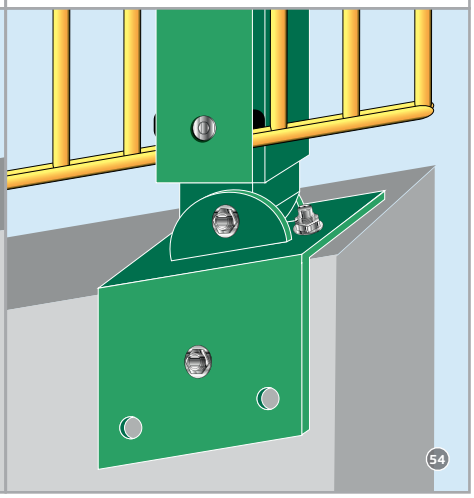

10.2 Flexi Bodenplatten

Flexi Bodenplatten passen sich jeder schrägen Mauer an. Durch ihr integriertes Gelenk, das durch eine Feststellschraube in jedem Winkel montiert werden kann, stehen die Pfosten immer senkrecht.
Mit unseren Steigungsgittern kombiniert, ist es so leicht Gefälle zu überwinden. **(Abb. 17, 18, 19 + 20)**

Abb. 20
Die Flexi Bodenplatte läßt sich stufenlos an jedes Gelände anpassen!

Bild Nr.: 52–55 Drahtwaren Driller GmbH

Hinweis: Zur Überwindung steilen Gefälles benötigen Sie unsere Steigungsgitter!

Notizen

für erste Gedanken & Ideen

www.draht-driller.de

Service: Wir begleiten Ihr Projekt

Welches Bauvorhaben Sie auch realisieren möchten, wir stehen Ihnen mit unserer Fachberatung zur Seite. Das Umsetzen ihres Projektes bedarf außer hochwertigem Material, viel Sorgfalt im Aufbau. Mit unseren Montageanleitungen bieten wir Ihnen unser Wissen auf Papier, damit Sie sich auf der Baustelle nicht allein gelassen fühlen. Weitere Aufbauanleitungen zu unseren Produkten erhalten Sie auf Anfrage. **Lesen Sie mehr Informationen darüber unter:**

https://www.draht-driller.de/seite/zaunpfosten-mit-angeschweisster-bodenplatte.php

Haben Sie noch Fragen?
Kontaktieren Sie uns unter:
verkauf@draht-driller.de

Haftungsausschluss 2021-06-23

Unsere Montage- und Einbauhinweise in Wort und Bild erfolgen nach bestem Wissen. Sie befreien den Verarbeiter nicht von der eigenen Prüfung der von uns gelieferten Ware auf ihre Eignung für die beabsichtigten Verfahren und Zwecke. ***Anwendung:*** *Verwendung und Verarbeitung der Ware liegen außerhalb unserer Kontrollmöglichkeiten und liegen daher ausschließlich im Verantwortungsbereich des Verarbeiters.*